Официальный дилер в России

+7 (800) 775-03-71
Бесплатный звонок по России
+7 (495) 181-23-27
info@comac-rus.ru

19 апреля 2025
03:11

Мотор привода щетки для Comac Versa 65 BT

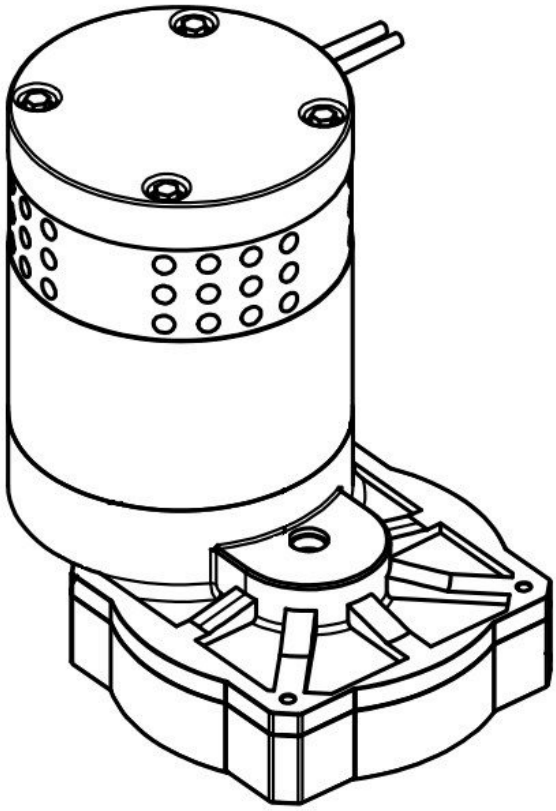

0 руб.

Артикул: 225330

Потребляемая мощность, Вт: 400

Электропитание: 24 В

https://comac-rus.ru/products/motor-privoda-schetki-dlya-comac-versa-65-bt

+7 (800) 775-03-71
Бесплатный звонок по России
+7 (495) 181-23-27
info@comac-rus.ru

Мотор привода щетки для Comac Versa 65 BT

Характеристики:

- Потребляемая мощность: 400 Вт
- Электропитание: 24 В
- Частота вращения: 240 об./мин.
- Совместимость: Versa 65 BT